REPÈRE #

MODELE #

NOM #

SIS #

AIA #

Laminoir _ bandes _ Laminoirs table _ 500 mm

601105 (DLMP50BTC)

Laminoir à bandes à poser sur table avec tapis relevables, largeur de travail 500 mm, longueur tapis 1000 mm. Vitesse variable. Compatible avec module croissants. Mono 230 V

Description courte

Repère No.

Conçu pour être installé sur une table. Vitesse variable. Périmètre de travail : 500 mm, longueur de chaque tapis 1000 mm. Le sens du laminage peut être inversé par simple mouvement d'une manette. Cylindres de 60 mm de diamètre, réglables de 0,1 à 34 mm selon l'épaisseur désirée. Rouleaux en acier chromé. Les tablettes avec revêtement teflon anti-adhésif sont relevables pour minimiser l'espace, les tapis sont démontables et lavables. Grille de protection articulée sur la structure, équipée d'un microcontact de sécurité. Bac à farine fixé en haut de la machine. Bouton d'arrêt d'urgence avec verrouillage et redémarrage manuel pour assurer l'arrêt du cylindre et garantir une sécurité supplémentaire pour l'utilisateur. Compatible module de découpe croissant (en accessoire complémentaire)

APPROBATION:

Caractéristiques principales

- Laminoir à bande pour la production à grande échelle.
- Périmètre de travail : 500 mm, longueur du tapis 1 000 mm.
- Le sens du laminage peut être inversé par simple mouvement d'une manette.
- Commandes ergonomiques regroupées et conçues pour s'adapter aux mouvements naturels.
- Bac à farine fixé en haut de la machine.
- Grilles de protection équipées d'un microcontact de sécurité.
- Le moteur s'arrête si les grilles atteignent un niveau dangereux.
- Bouton d'arrêt d'urgence avec verrouillage et redémarrage manuel pour assurer l'arrêt du cylindre et garantir une sécurité supplémentaire pour l'utilisateur.
- Protection électrique générale par fusibles.
- Moteur protégé par un disjoncteur.
- Pédale de commande au pied pour changer le sens du laminage, disponible comme accessoire optionnel.

Construction

- Conçu pour être installé sur une table.
- Vitesse d'alimentation du tapis en entrée : 12,2 m/min, vitesse d'alimentation en sortie : 22,5 m/min.
- Cylindres de 60 mm de diamètre, réglables de 0,1 à 34 mm selon l'épaisseur désirée.
- Les racleurs supérieur et inférieur se démontent facilement pour le nettoyage.
- Les tablettes sont relevables pour minimiser l'espace, les tapis sont démontables et lavables.
- Cylindres polis en acier chromé.

Accessoires en option

- Module de coupe pour croissants. Coupe triangle 130x140 mm - compatible laminoirs LMP500BF-BT à vitesse variable. PNC 653125 ❑
- Pédale à basse tension (contrôle pied) pour changer la direction du rouleau. Pour laminoir électrique PNC 653600 ❑

Développement durable

- Vitesse variable.

Laminoirs
Laminoir _ bandes _ table _ 500 mm

Avant

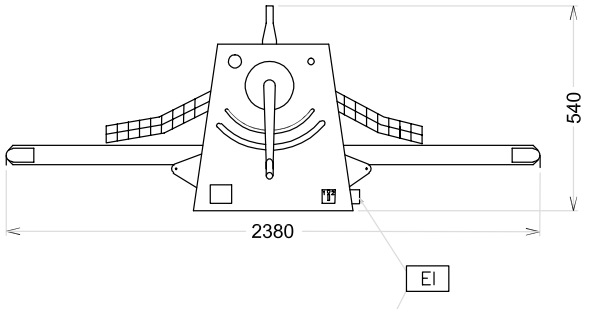

Dessus

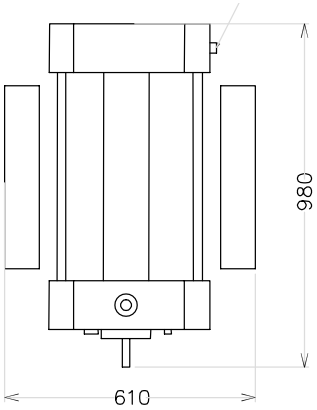

EI = Connexion électrique

Côté

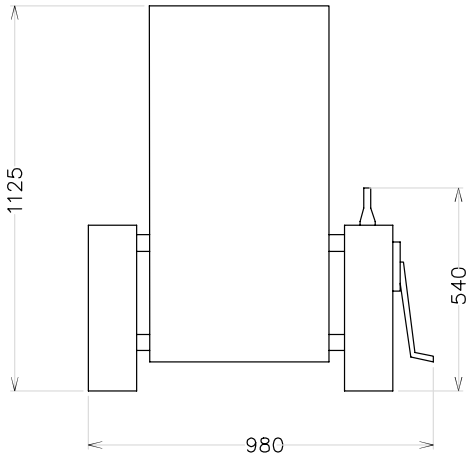

Électrique

Voltage :	230 V/1 ph/50/60 Hz
Total Watts :	0.55 kW

Informations générales

Largeur extérieure	2380 mm
Profondeur extérieure	980 mm
Hauteur extérieure	540 mm
Poids net (kg) :	140

La societe se reserve le droit de modifier les specifications techniques sans préavis.